STAHLER Wine

STAHLER Wine

Специализированное торговое оборудование

для оснащения
винных бутиков
и магазинов

Москва, Торговый дом «КРИСПИ»

08/04/20/SW

Винные стеллажи STAHLER

STAHLER Wine

Правильно подобранные торговые стеллажи для винной продукции привлекают внимание покупателей к товару и помогают создать особую атмосферу в торговом зале.

Даже небольшое пространство, отведенное под продажу алкогольных напитков в магазине, можно оформить под формат винного бутика.

Стеллаж с панелями ЛДСП со сводчатым фризом

STAHLER Wine

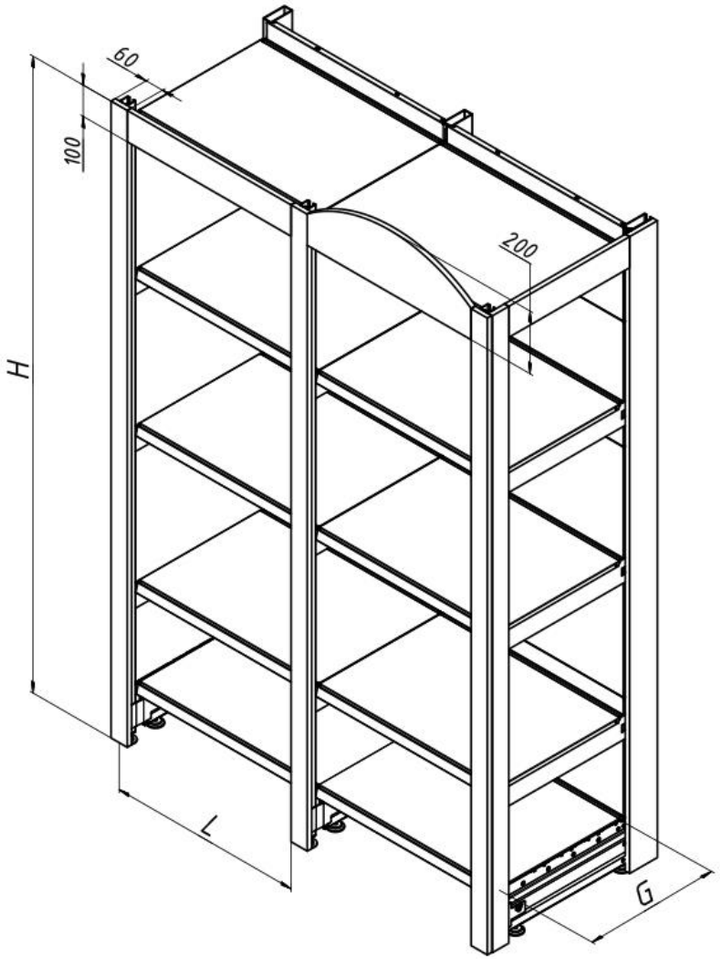

Панель ЛДСП предназначена для декорирования стеллажа с передней стойкой по переднему фасаду.

Материал: ЛДСП 16 мм с кромкой

Цветовые варианты ЛДСП:

- Дуб Сонома
- Орех
- Клен

Панель навешивается на стойку на зацепах, которые входят в комплект изделия.

Ширина вертикальной накладки — 60 мм. Горизонтальные скругленные накладки имеют ширину узкой части 100мм, широкой — 200мм.

Стеллаж с панелями ЛДСП со сводчатым фризом

STAHLER Wine

Особенности модели:

- 3 уровня регулируемых по высоте полок
- Регулируемые по высоте винтовые опоры
- Различные варианты цветов для панелей ЛДСП и металлокаркаса по RAL
- Лёгкая разборная конструкция на зацепах

Стеллаж с панелями ЛДСП с прямым фризом

STAHLER Wine

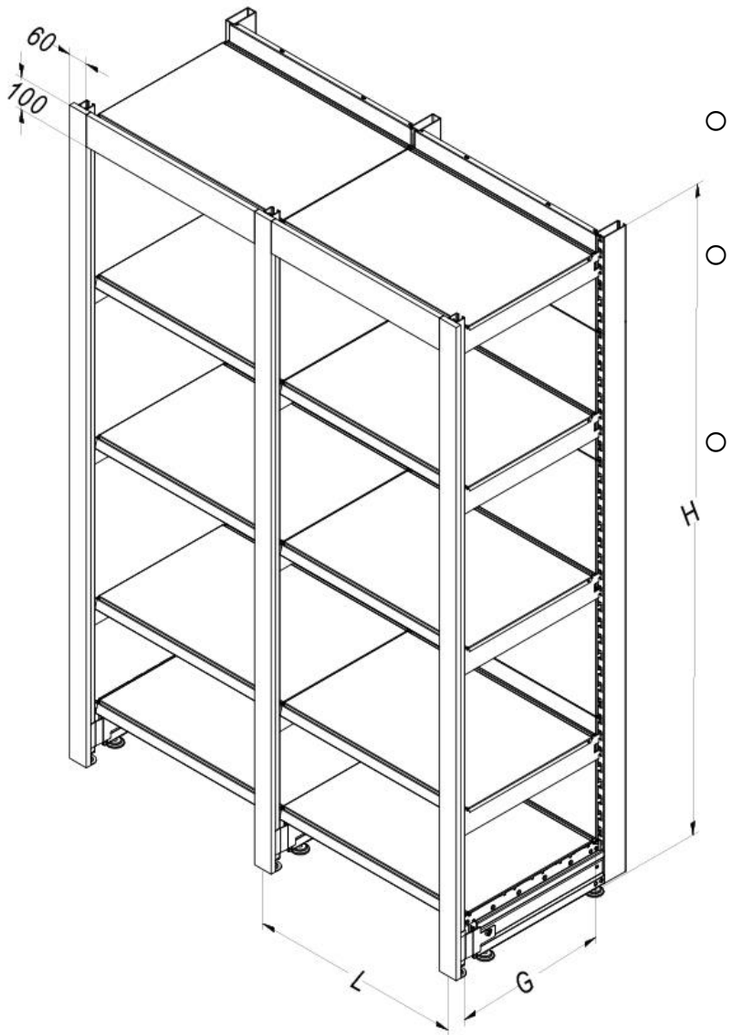

Особенности модели:

- 3 уровня регулируемых по высоте полок
- Регулируемые по высоте винтовые опоры
- Различные варианты цветов для панелей ЛДСП и цвета металлокаркаса по RAL
- Лёгкая разборная конструкция на зацепах

Декор стеллажа с дополнительной стойкой с прямой панелью

STAHLER Wine

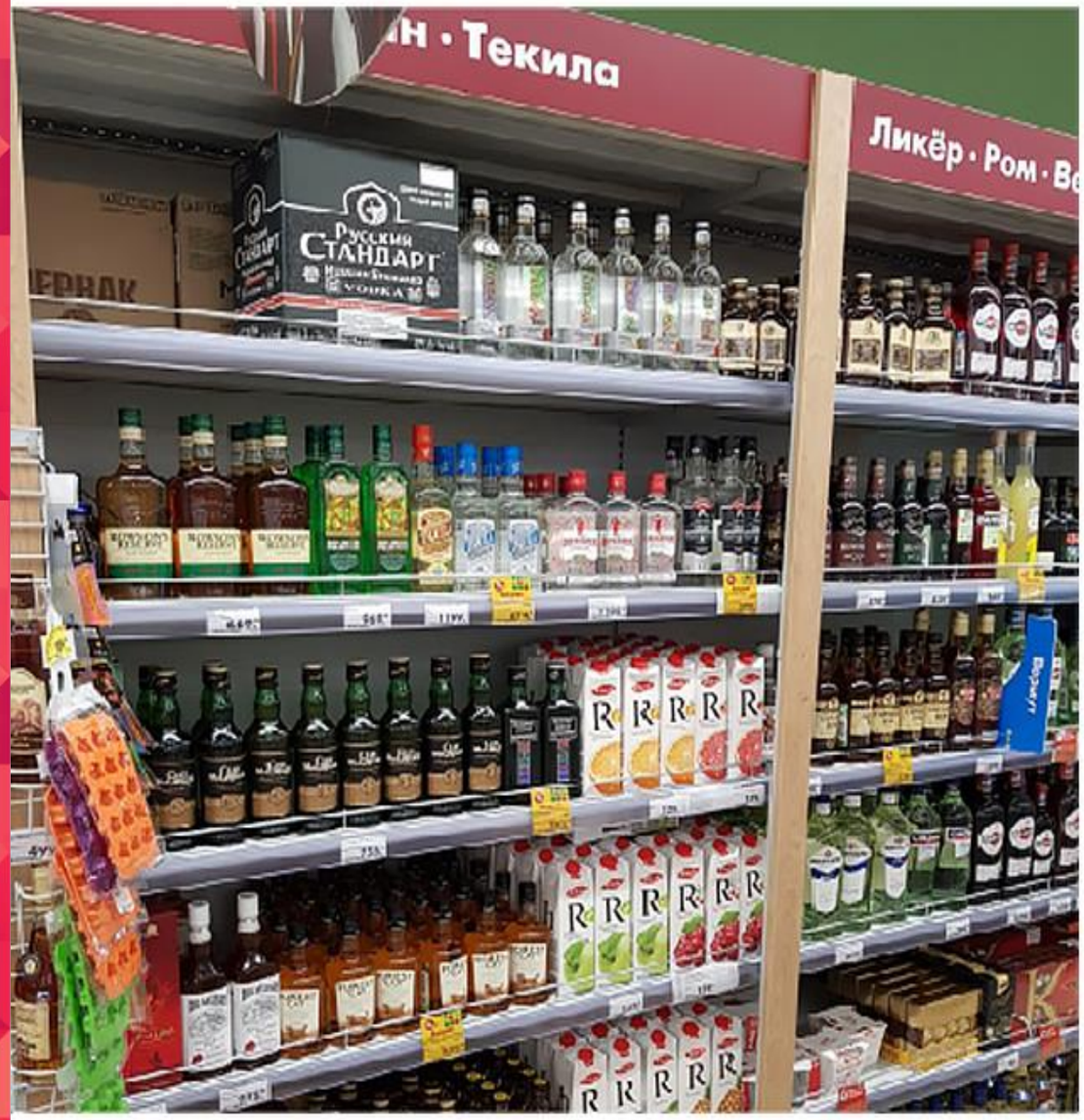

Панель предназначена для декорирования стеллажа с передней стойкой по переднему фасаду.

Материал: ЛДСП 16 мм с кромкой

Цвет ЛДСП:
- Дуб Сонома
- Орех
- Клен

Панель навешиваются на стойку на зацепах, которые входят в комплект изделия.

Ширина вертикальной накладки — 60 мм, горизонтальной — 100 мм.

Боковина декоративная

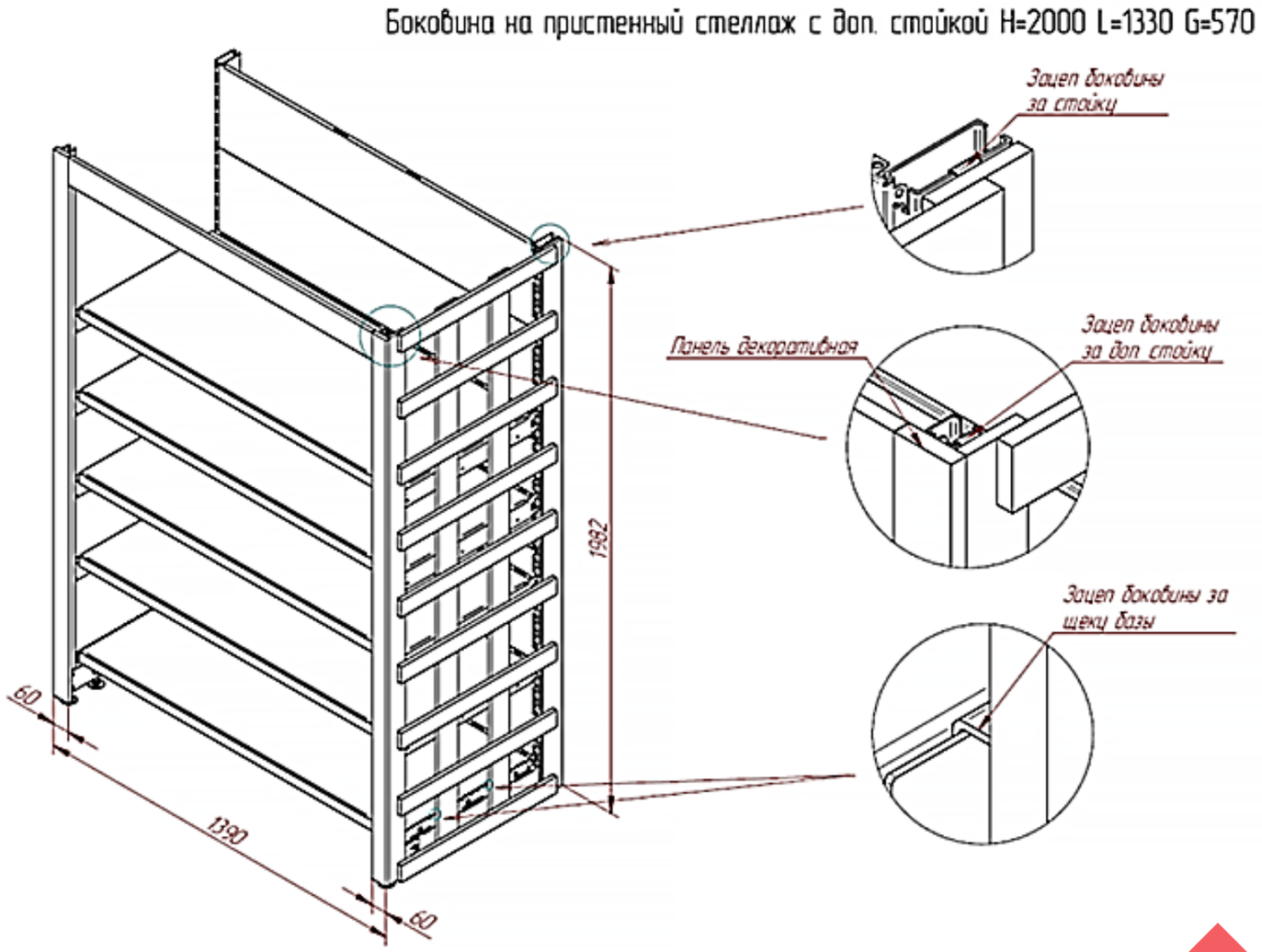

Стеллаж алкогольный

1200x400x2800

STAHLER Wine

Преимущества:

- Прочный разборный металлокаркас
- Повышенные нагрузки на полку
- Комплектация различным количеством полок
- Регулируемые по высоте опоры
- Пристенное или островное расположение («спина к спине»)
- Разнообразные цветовые решения по RAL

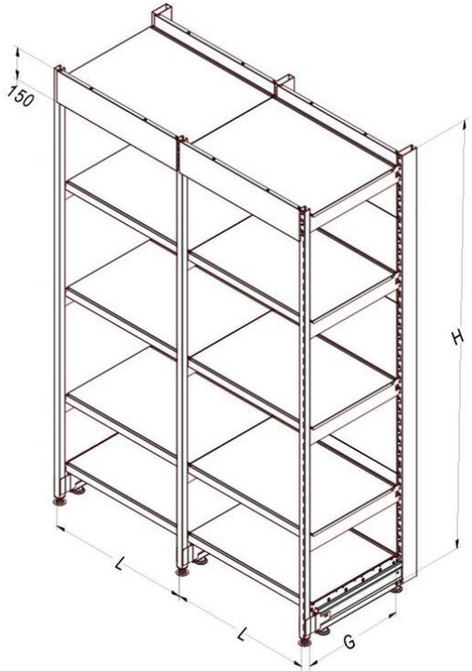

Винный стеллаж с дополнительной стойкой

1000x470x2050

STAHLER Wine

Возможны различные варианты цветового решения для металлокаркаса и панелей ЛДСП.

Упорядоченная выкладка, возможность демонстрации большого количества наименований, отличная обзорность и способность выдерживать повышенные нагрузки — вот, что отличает **винные стеллажи STAHLER с дополнительной стойкой.**

Винный стеллаж

Прочный металлокаркас и полки ЛДСП толщиной 25 мм позволяют делать выкладку широкого ассортимента алкогольной продукции в бутылках из толстостенного стекла.

№ п/п	Артикул	Наименование	Количество
1	T-BS 01010370	Кронштейн Г-образный для ДСП (комплект) G=370 (RAL7021 Матовый)	4
2	T-BS 13000470	Кронштейн двухст для стеллажа с доп стойк (комп) G=470 (RAL7021 Матовый)	1
3	T-PW 01102050	Панель настенная ЛДСП L=1000 H=2050 (Венге)	1
4	N-VD 03001000	Панель фронтальная нижняя ДСП L=1000 (Венге)	1
5	T-SC 01371000	Полка ДСП для Г-образного кронштейна G=370 L=1000 (Венге)	4
6	N-VD 02100047	Полка основания ДСП G=470 L=1000 (Венге)	1
7	N-VD 04000470	Боковина ДСП G=470 (правая)	1
8	N-VD 04010470	Боковина ДСП G=470 (правая)	1
9	N-VD 01205047	Рама стеллажа H=2050 G=470 (RAL7021 Матовый)	1
10	T-TR 03001000	Траверса стяжка L=1000 (RAL7021 Матовый)	3

Винный стеллаж с подкатным ящиком

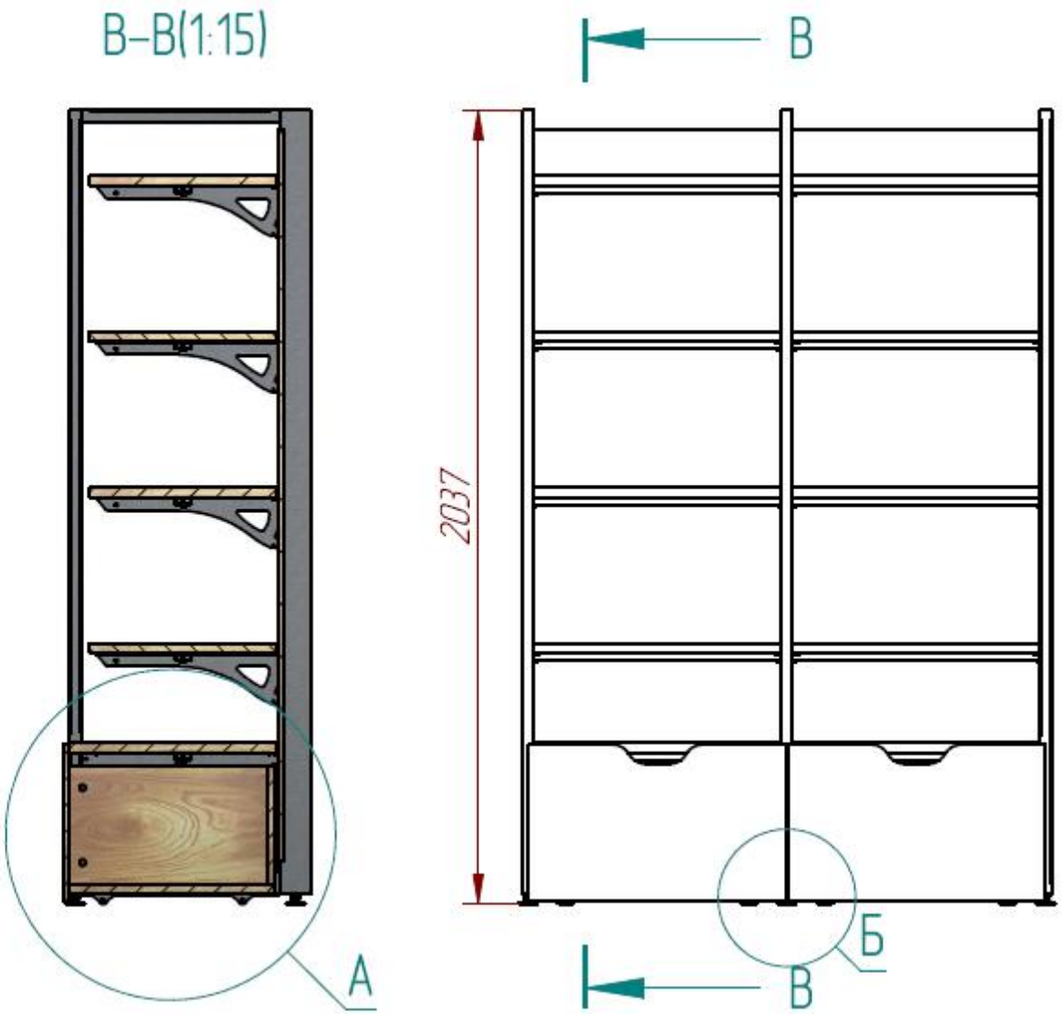

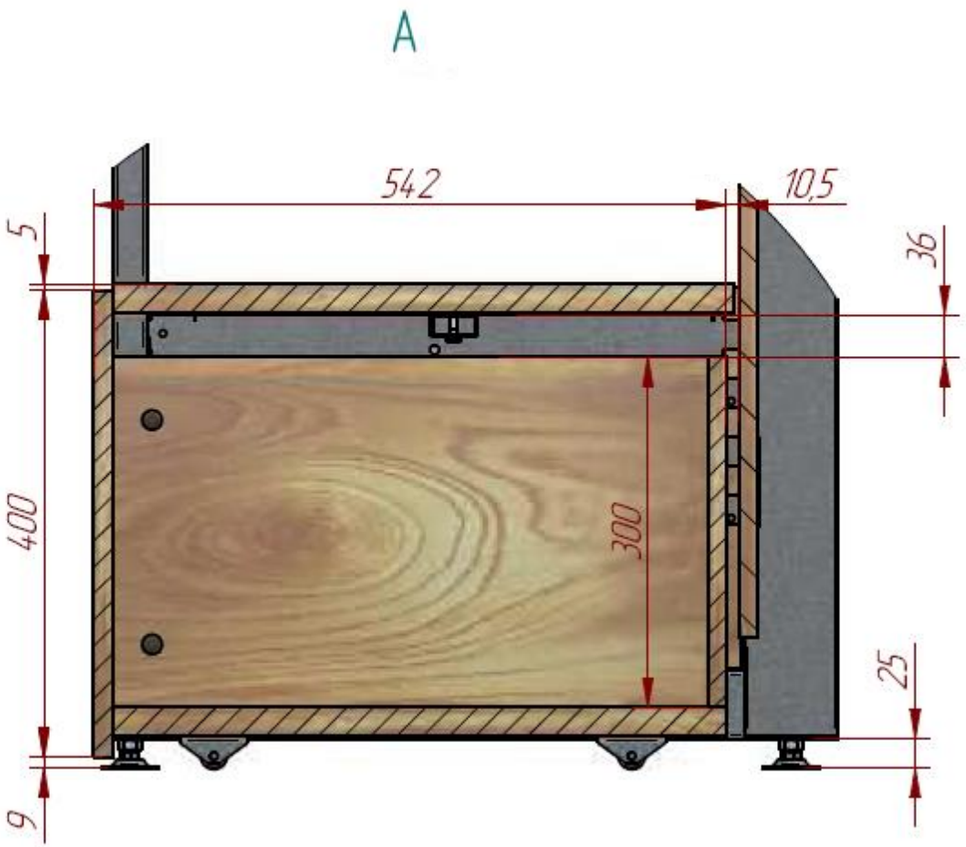

Винный стеллаж с дополнительной стойкой островной

STAHLER Wine

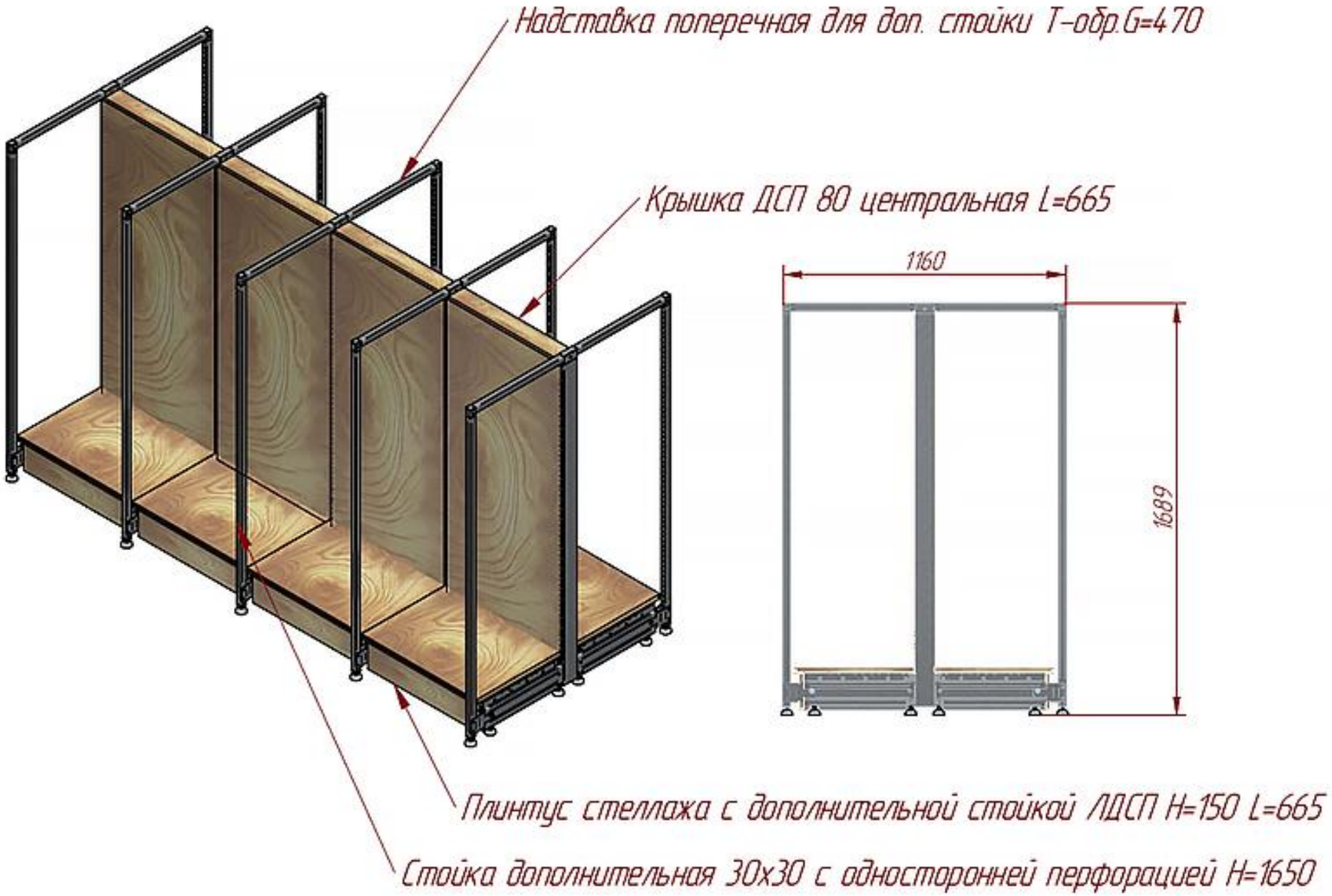

Винный стеллаж с дополнительной стойкой пристенный

STAHLER Wine

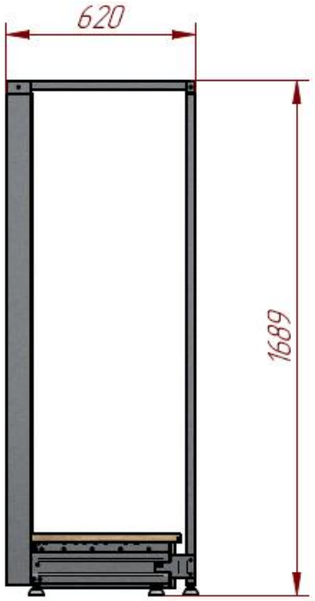

Декор МДФ стеллажа с дополнительной стойкой

STAHLER Wine

Декор МДФ стеллажа с дополнительной стойкой

STAHLER Wine

Декор МДФ стеллажа с дополнительной стойкой

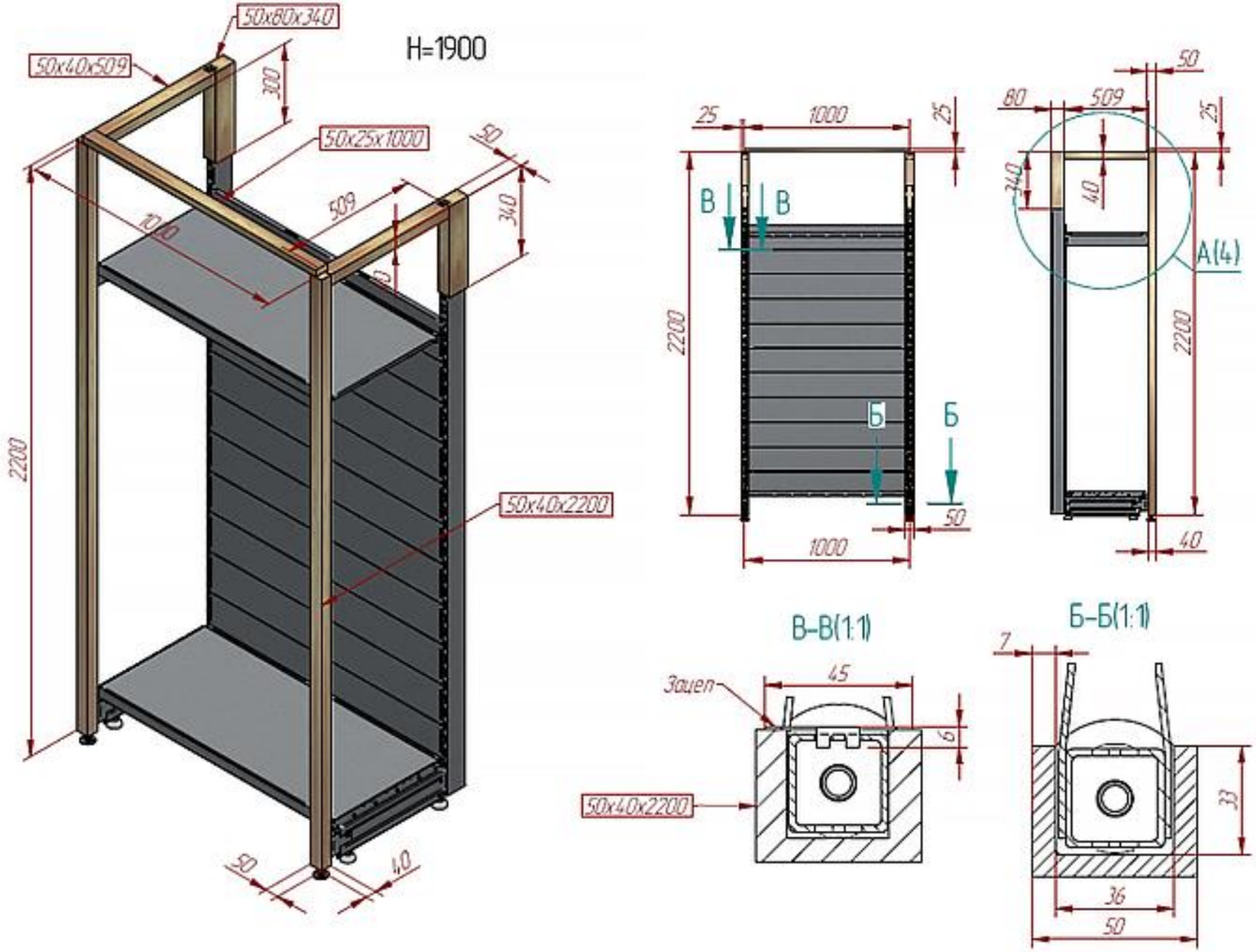

Стеллаж с сетчатыми задними панелями и сетчатыми полками

STAHLER Wine

Стойка под вино
с наклонными сетчатыми полками

1200x550x300, T-CA 011205530

STAHLER Wine

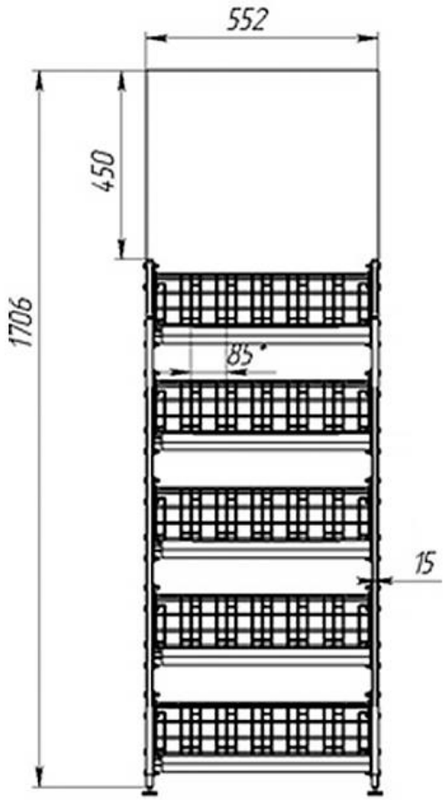

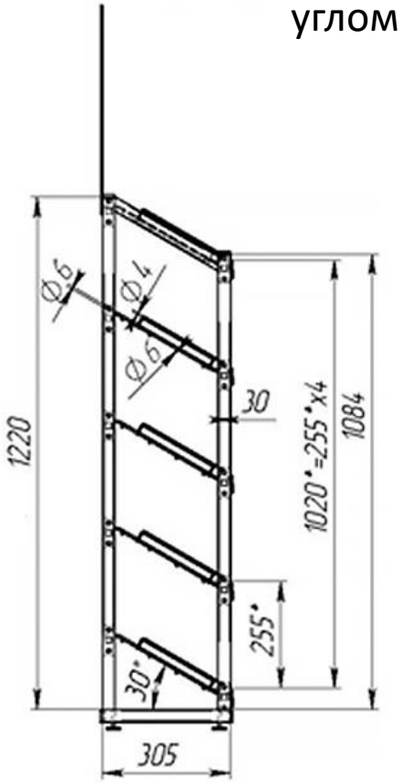

Стеллаж позволяет максимально эффективно представить алкогольную продукцию – за счет наклонных сетчатых полок, расположенных под комфортным углом для наилучшего обзора.

Сетчатый ограничитель обеспечивает надёжную фиксацию бутылок.

На верхнюю часть стойки возможна установка брендированного фриза.

Витрина винная

800x300x2300

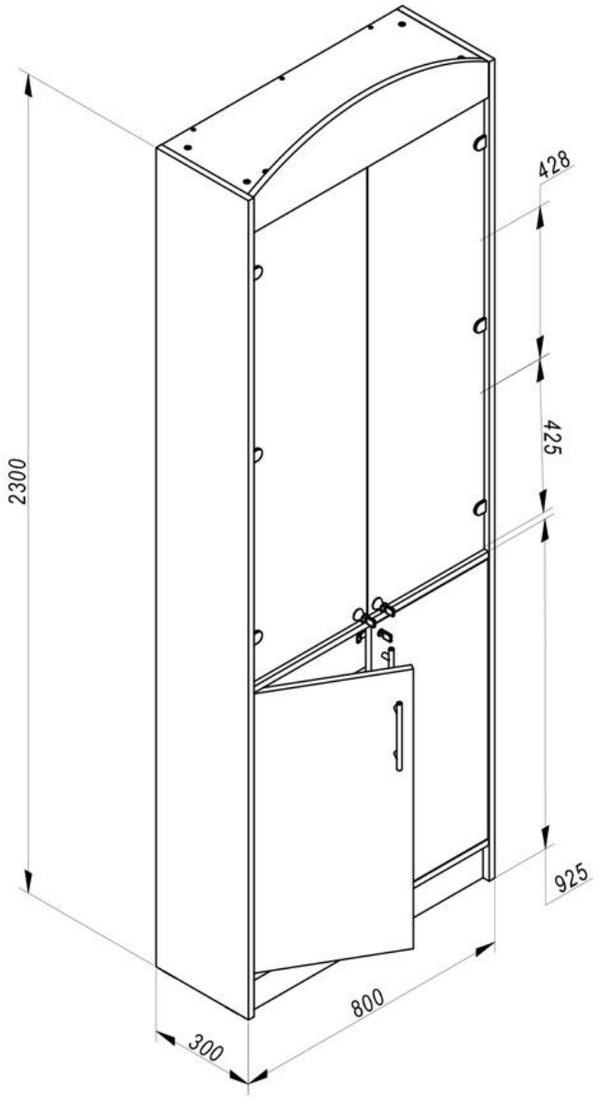

STAHLER Wine

Стандартная комплектация:

- 2 распашные стеклянные дверцы с замком
- 2 распашные глухие дверцы с хромированными ручками
- 2 уровня полок
- Различное исполнение цветовых решений ЛДСП

Шкаф-витрина алкогольный открытый

1200x400x2100

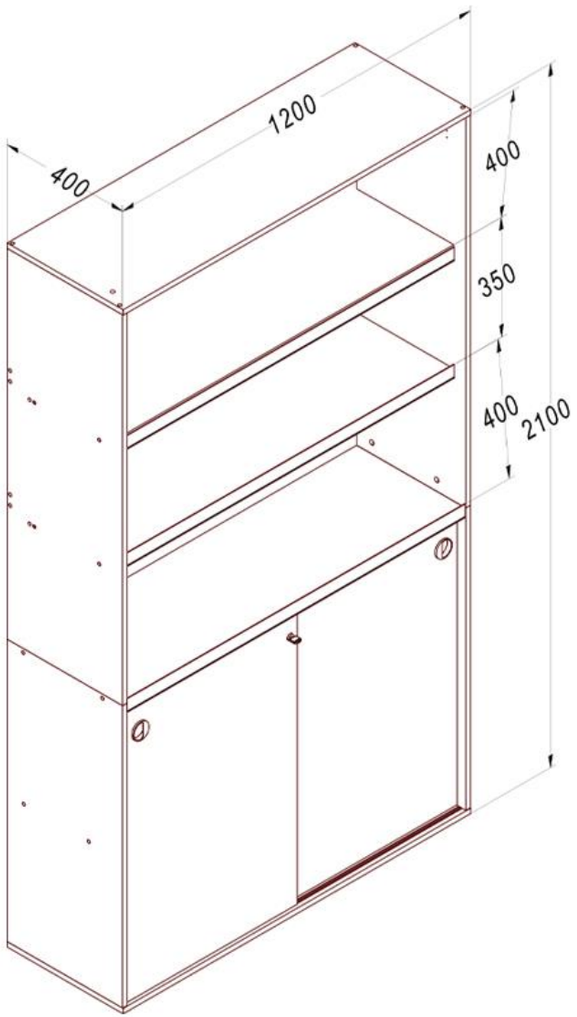

Стандартная комплектация:

- Задняя зеркальная панель
- Верхняя LED-подсветка
- Дверцы с раздвижной системой
- Встроенный замок
- Хромированные ручки накладные
- 2 уровня полок

Спасибо за внимание!

Готовы ответить
на ваши вопросы...

Торговый дом «КРИСПИ»

125212, Москва,
ул. Выборгская, 16с1 (офис 408)

+7 495 987 43 88
info@cryspi.ru
cryspi.ru, stahler.ru

#cryspi.ru / #stahler.ru